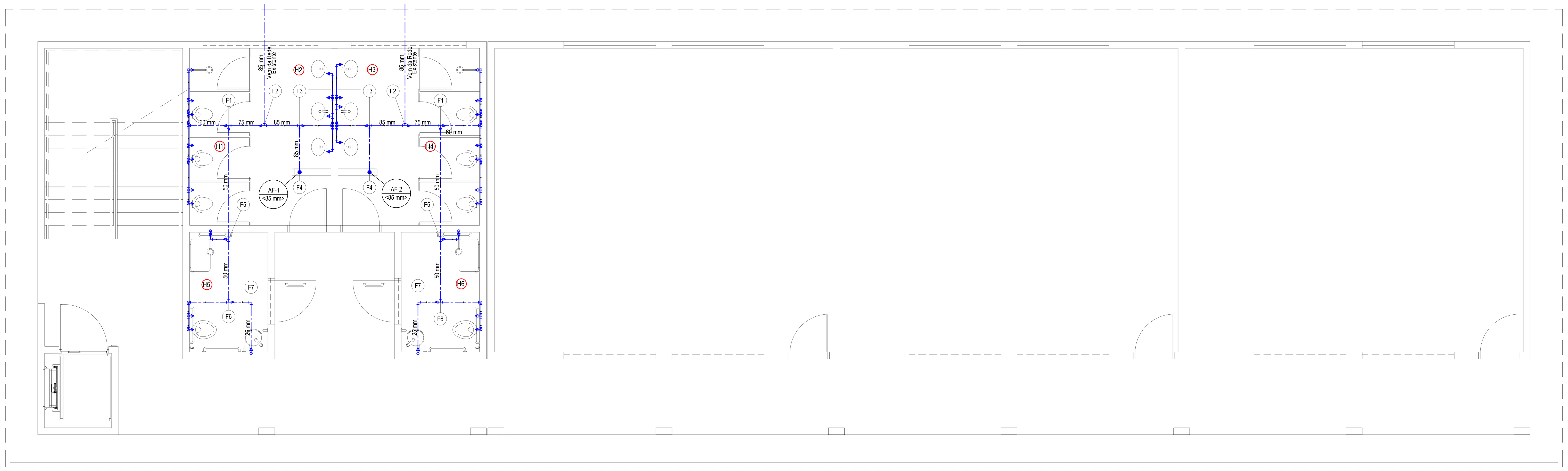

Planta do Térreo - Água Fria
Escala 1:50

F1	PVC rígido soldável	
	Bucha de redução sold. curta	
	75 mm - 60 mm	1pç
	Tê de redução 90 soldável	
	75 mm - 50 mm	1pç
F2	PVC rígido soldável	
	Bucha de redução sold. curta	
	85 mm - 75 mm	1pç
	Tê 90 soldável	
	85 mm	1pç
F3	PVC rígido soldável	
	Tê 90 soldável	
	85 mm	1pç
F4	PVC rígido soldável	
	Joelho 90° soldável	
	85 mm	1pç
F5	PVC rígido soldável	
	Tê de redução 90 soldável	
	50 mm - 25 mm	1pç
F6	PVC rígido soldável	
	Bucha de redução sold. longa	
	50 mm - 25 mm	1pç
	Tê 90 soldável	
	50 mm	1pç
F7	PVC rígido soldável	
	Joelho 90° soldável	
	25 mm	1pç

- Registro bruto gaveta ABNT c/PVC soldável
- Registro de gaveta c/canopla cromada c/PVC soldável
- Registro de pressão c/ canopla cromada
- Valvula de descarga c/PVC soldável

- Tubulalção de Água Fria Embutida
- Tubulação de Água Fria Enterrada
- Tubulação de Água Fria Sob o Forro

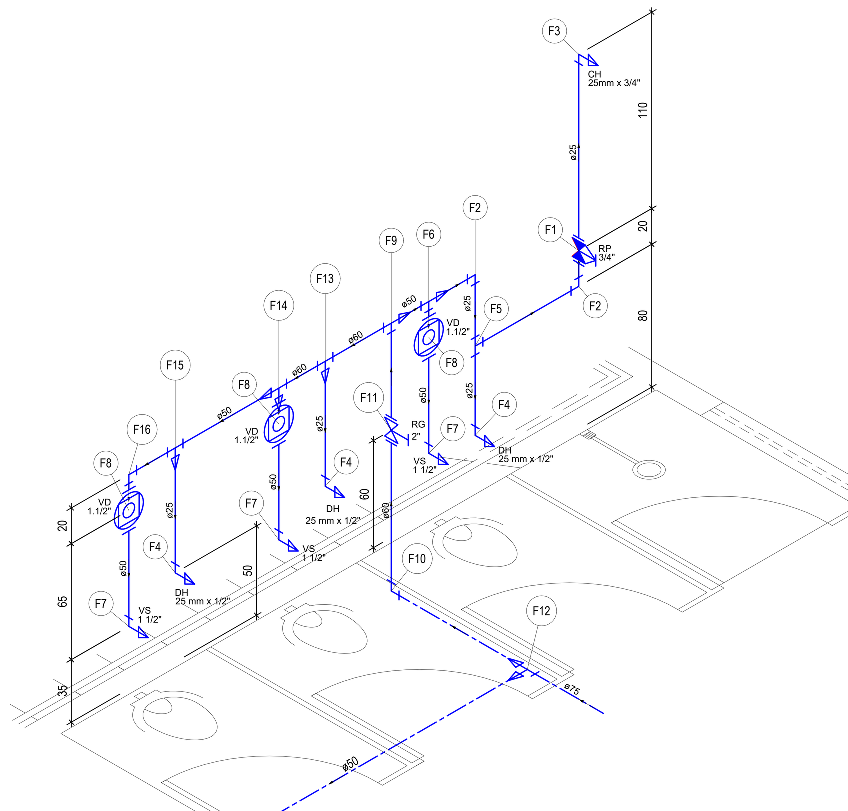

Detalhe H1
Escala 1:25

Aparelho	
Chuveiro	
25mm x 3/4"	1 pç
Ducha higiênica	
25mm x 1/2"	3 pç
Vaso Sanitário p/ Válvula de Descarga de 1 1/2"	
40mm - 1 1/2"	3 pç
Metais	
Registro de gaveta bruto ABNT	
2"	1 pç
Válvula de descarga baixa pressão	
1.1/2"	3 pç
PVC Acessórios	
Bolsa de ligação p/ vaso sanitário	
1.1/2"	3 pç
Tubo de descarga VDE.	
38 mm	3 pç
Tubo de ligação latão cromado c/ canopla p/ vaso Sa.	
38 mm	3 pç
PVC rígido soldável	
Adapt sold.curto c/bolsa-rosca p registro	
50 mm - 1.1/2"	3 pç
60 mm - 2"	2 pç
Bucha de redução sold. curta	
60 mm - 50 mm	4 pç
75 mm - 60 mm	1 pç
Bucha de redução sold. longa	
50 mm - 25 mm	2 pç
Joelho 90° soldável	
25 mm	2 pç
50 mm	1 pç
60 mm	1 pç
Registro de pressão c/ canopla cromada	
3/4"	1 pç
Tubos	
25 mm	4.29 m
50 mm	3.56 m
60 mm	2.71 m
75 mm	0.67 m
Tê 90 soldável	
25 mm	1 pç
50 mm	1 pç
60 mm	3 pç
Tê de redução 90 soldável	
50 mm - 25 mm	1 pç
75 mm - 50 mm	1 pç
PVC soldável azul c/ bucha latão	
Joelho 90° soldável com bucha de latão	
25 mm - 3/4"	1 pç
Joelho de redução 90° soldável com bucha de latão	
25 mm- 1/2"	3 pç

- CH Chuveiro - 25mm x 3/4"
- DH Ducha Higiênica - 25 mm x 1/2"
- RG Registro bruto gaveta ABNT c/PVC soldável - 2"
- RP Registro de pressão c/ canopla cromada - 3/4"
- VD Valvula de descarga c/PVC soldável - 1.1/2"
- VS Vaso Sanitário com válvula de descarga - 1 1/2"

- Registro bruto gaveta ABNT c/PVC soldável
- Registro de pressão c/ canopla cromada
- Valvula de descarga c/PVC soldável

F1	PVC rígido soldável	
	Registro de pressão c/ canopla cromada	
	3/4"	1pç
F2	PVC rígido soldável	
	Joelho 90° soldável	
	25 mm	1pç
F3	Aparelho	
	Chuveiro	
	25mm x 3/4"	1pç
	PVC soldável azul c/ bucha latão	
	Joelho 90° soldável com bucha de latão	
	25 mm - 3/4"	1pç
F4	Aparelho	
	Ducha higiênica	
	25mm x 1/2"	1pç
	PVC soldável azul c/ bucha latão	
	Joelho de redução 90° soldável com bucha de latão	
	25 mm- 1/2"	1pç
F5	PVC rígido soldável	
	Tê 90 soldável	
	25 mm	1pç
F6	PVC rígido soldável	
	Bucha de redução sold. longa	
	50 mm - 25 mm	1pç
	Tê 90 soldável	
	50 mm	1pç
F7	Aparelho	
	Vaso Sanitário p/ Válvula de Descarga de 1 1/2"	
	40mm - 1 1/2"	1pç
F8	Metais	
	Válvula de descarga baixa pressão	
	1.1/2"	1pç
	PVC Acessórios	
	Bolsa de ligação p/ vaso sanitário	
	1.1/2"	1pç
	Tubo de descarga VDE.	
	38 mm	1pç
	Tubo de ligação latão cromado c/ canopla p/ vaso Sa.	
	38 mm	1pç
	PVC rígido soldável	
	Adapt sold.curto c/bolsa-rosca p registro	
	50 mm - 1.1/2"	1pç
F9	PVC rígido soldável	
	Bucha de redução sold. curta	
	60 mm - 50 mm	1pç
	Tê 90 soldável	
	60 mm	1pç
F10	PVC rígido soldável	
	Joelho 90° soldável	
	60 mm	1pç
F11	Metais	
	Registro de gaveta bruto ABNT	
	2"	1pç
	PVC rígido soldável	
	Adapt sold.curto c/bolsa-rosca p registro	
	60 mm - 2"	2pç
F12	PVC rígido soldável	
	Bucha de redução sold. curta	
	75 mm - 60 mm	1pç
	Tê de redução 90 soldável	
	75 mm - 50 mm	1pç
F13	PVC rígido soldável	
	Bucha de redução sold. curta	
	60 mm - 50 mm	1pç
	Tê 90 soldável	
	60 mm	1pç
F14	PVC rígido soldável	
	Bucha de redução sold. curta	
	60 mm - 50 mm	2pç
	Tê 90 soldável	
	60 mm	1pç
F15	PVC rígido soldável	
	Tê de redução 90 soldável	
	50 mm - 25 mm	1pç
F16	PVC rígido soldável	
	Joelho 90° soldável	
	50 mm	1pç

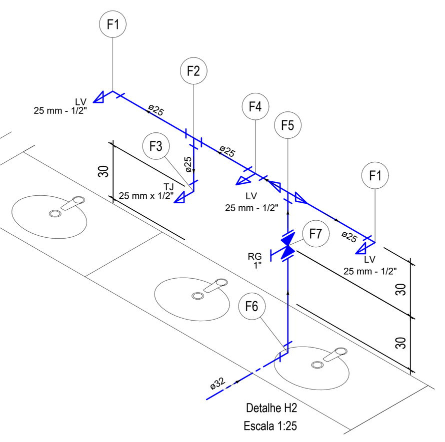

Detalhe H2
Escala 1:25

Aparelho	
Torneira de Jardim	
25 mm x 1/2"	1 pç
Torneira de lavatório	
25 mm - 1/2"	3 pç
Metais	
Registro de gaveta c/ canopla cromada	
1"	1 pç
PVC Acessórios	
Engate flexível plástico	
1/2 - 30cm	3 pç
PVC rígido soldável	
Adapt sold.curto c/bolsa-rosca p registro	
32 mm - 1"	2 pç
Bucha de redução sold. curta	
32 mm - 25 mm	1 pç
Joelho 90° soldável	
32 mm	1 pç
Tubos	
25 mm	1.85 m
32 mm	1.44 m
Tê 90 soldável	
25 mm	1 pç
Tê de redução 90 soldável	
32 mm - 25 mm	1 pç
PVC soldável azul c/ bucha latão	
Joelho de redução 90° soldável com bucha de latão	
25 mm- 1/2"	3 pç
Tê red.90 sold c/ bucha latão B central	
25 mm -1/2"	1 pç

- LV Lavatório com Te de 90° - 25 mm - 1/2"
- LV Lavatório com joelho de 90° - 25 mm - 1/2"
- RG Registro de gaveta c/canopla cromada c/PVC soldável - 1"
- TJ Torneira de Jardim com joelho 90° - 25 mm x 1/2"

- Registro de gaveta c/canopla cromada c/PVC soldável

F1	Aparelho	
	Torneira de lavatório	
	25 mm - 1/2"	1pç
	PVC Acessórios	
	Engate flexível plástico	
	1/2 - 30cm	1pç
	PVC soldável azul c/ bucha latão	
	Joelho de redução 90° soldável com bucha de latão	
	25 mm- 1/2"	1pç
F2	PVC rígido soldável	
	Tê 90 soldável	
	25 mm	1pç
F3	Aparelho	
	Torneira de Jardim	
	25 mm x 1/2"	1pç
	PVC soldável azul c/ bucha latão	
	Joelho de redução 90° soldável com bucha de latão	
	25 mm- 1/2"	1pç
F4	Aparelho	
	Torneira de lavatório	
	25 mm - 1/2"	1pç
	PVC Acessórios	
	Engate flexível plástico	
	1/2 - 30cm	1pç
	PVC soldável azul c/ bucha latão	
	Tê red.90 sold c/ bucha latão B central	
	25 mm -1/2"	1pç
F5	PVC rígido soldável	
	Bucha de redução sold. curta	
	32 mm - 25 mm	1pç
	Tê de redução 90 soldável	
	32 mm - 25 mm	1pç
F6	PVC rígido soldável	
	Joelho 90° soldável	
	32 mm	1pç
F7	Metais	
	Registro de gaveta c/ canopla cromada	
	1"	1pç
	PVC rígido soldável	
	Adapt sold.curto c/bolsa-rosca p registro	
	32 mm - 1"	2pç

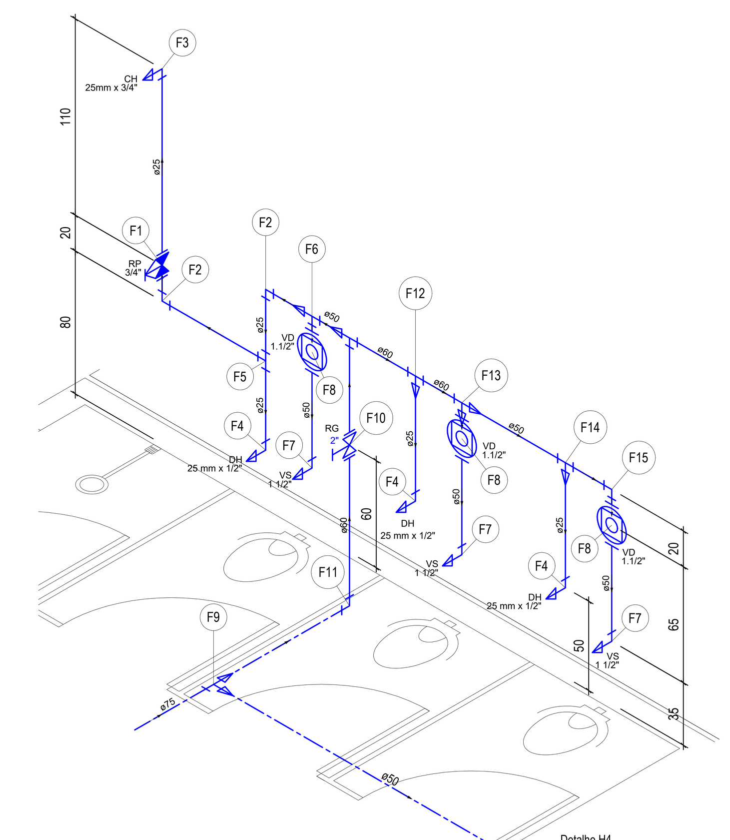

Detalhe H4
Escala 1:25

Aparelho	
Chuveiro	
25mm x 3/4"	1 pç
Ducha higiênica	
25mm x 1/2"	3 pç
Vaso Sanitário p/ Válvula de Descarga de 1 1/2"	
40mm - 1 1/2"	3 pç
Metais	
Registro de gaveta bruto ABNT	
2"	1 pç
Válvula de descarga baixa pressão	
1.1/2"	3 pç
PVC Acessórios	
Bolsa de ligação p/ vaso sanitário	
1.1/2"	3 pç
Tubo de descarga VDE.	
38 mm	3 pç
Tubo de ligação latão cromado c/ canopla p/ vaso Sa.	
38 mm	3 pç
PVC rígido soldável	
Adapt sold.curto c/bolsa-rosca p registro	
50 mm - 1.1/2"	3 pç
60 mm - 2"	2 pç
Bucha de redução sold. curta	
60 mm - 50 mm	4 pç
75 mm - 60 mm	1 pç
Bucha de redução sold. longa	
50 mm - 25 mm	2 pç
Joelho 90° soldável	
25 mm	2 pç
50 mm	1 pç
60 mm	1 pç
Registro de pressão c/ canopla cromada	
3/4"	1 pç
Tubos	
25 mm	4.29 m
50 mm	3.56 m
60 mm	2.71 m
75 mm	0.67 m
Tê 90 soldável	
25 mm	1 pç
50 mm	1 pç
60 mm	3 pç
Tê de redução 90 soldável	
50 mm - 25 mm	1 pç
75 mm - 50 mm	1 pç
PVC soldável azul c/ bucha latão	
Joelho 90° soldável com bucha de latão	
25 mm - 3/4"	1 pç
Joelho de redução 90° soldável com bucha de latão	
25 mm- 1/2"	3 pç

- CH Chuveiro - 25mm x 3/4"
- DH Ducha Higiênica - 25 mm x 1/2"
- RG Registro bruto gaveta ABNT c/PVC soldável - 2"
- RP Registro de pressão c/ canopla cromada - 3/4"
- VD Valvula de descarga c/PVC soldável - 1.1/2"
- VS Vaso Sanitário com válvula de descarga - 1 1/2"

- Registro bruto gaveta ABNT c/PVC soldável
- Registro de pressão c/ canopla cromada
- Valvula de descarga c/PVC soldável

F1	PVC rígido soldável	
	Registro de pressão c/ canopla cromada	
	3/4"	1pç
F2	PVC rígido soldável	
	Joelho 90° soldável	
	25 mm	1pç
F3	Aparelho	
	Chuveiro	
	25mm x 3/4"	1pç
	PVC soldável azul c/ bucha latão	
	Joelho 90° soldável com bucha de latão	
	25 mm - 3/4"	1pç
F4	Aparelho	
	Ducha higiênica	
	25mm x 1/2"	1pç
	PVC soldável azul c/ bucha latão	
	Joelho de redução 90° soldável com bucha de latão	
	25 mm- 1/2"	1pç
F5	PVC rígido soldável	
	Tê 90 soldável	
	25 mm	1pç
F6	PVC rígido soldável	
	Bucha de redução sold. longa	
	50 mm - 25 mm	1pç
	Tê 90 soldável	
	50 mm	1pç
F7	Aparelho	
	Vaso Sanitário p/ Válvula de Descarga de 1 1/2"	
	40mm - 1 1/2"	1pç
F8	Metais	
	Válvula de descarga baixa pressão	
	1.1/2"	1pç
	PVC Acessórios	
	Bolsa de ligação p/ vaso sanitário	
	1.1/2"	1pç
	Tubo de descarga VDE.	
	38 mm	1pç
	Tubo de ligação latão cromado c/ canopla p/ vaso Sa.	
	38 mm	1pç
	PVC rígido soldável	
	Adapt sold.curto c/bolsa-rosca p registro	
	50 mm - 1.1/2"	1pç
F9	PVC rígido soldável	
	Bucha de redução sold. curta	
	75 mm - 60 mm	1pç
	Tê de redução 90 soldável	
	75 mm - 50 mm	1pç
F10	Metais	
	Registro de gaveta bruto ABNT	
	2"	1pç
	PVC rígido soldável	
	Adapt sold.curto c/bolsa-rosca p registro	
	60 mm - 2"	2pç
F11	PVC rígido soldável	
	Joelho 90° soldável	
	60 mm	1pç
F12	PVC rígido soldável	
	Bucha de redução sold. curta	
	60 mm - 50 mm	1pç
	Tê 90 soldável	
	60 mm	1pç
F13	PVC rígido soldável	
	Bucha de redução sold. curta	
	60 mm - 50 mm	2pç
	Tê 90 soldável	
	60 mm	1pç
F14	PVC rígido soldável	
	Tê de redução 90 soldável	
	50 mm - 25 mm	1pç
F15	PVC rígido soldável	
	Joelho 90° soldável	
	50 mm	1pç

Aparelho	
Torneira de Jardim	
25 mm x 1/2"	1 pç
Torneira de lavatório	
25 mm - 1/2"	3 pç
Metais	
Registro de gaveta c/ canopla cromada	
1"	1 pç
PVC Acessórios	
Engate flexível plástico	
1/2 - 30cm	3 pç
PVC rígido soldável	
Adapt sold.curto c/bolsa-rosca p registro	
32 mm - 1"	2 pç
Bucha de redução sold. curta	
32 mm - 25 mm	1 pç
Joelho 90° soldável	
32 mm	1 pç
Tubos	
25 mm	1.85 m
32 mm	1.44 m
Tê 90 soldável	
25 mm	1 pç
Tê de redução 90 soldável	
32 mm - 25 mm	1 pç
PVC soldável azul c/ bucha latão	
Joelho de redução 90° soldável com bucha de latão	
25 mm- 1/2"	3 pç
Tê red.90 sold c/ bucha latão B central	
25 mm -1/2"	1 pç

- LV Lavatório com Te de 90° - 25 mm - 1/2"
- LV Lavatório com joelho de 90° - 25 mm - 1/2"
- RG Registro de gaveta c/canopla cromada c/PVC soldável - 1"
- TJ Torneira de Jardim com joelho 90° - 25 mm x 1/2"

- Registro de gaveta c/canopla cromada c/PVC soldável

F1	Aparelho	
	Torneira de lavatório	
	25 mm - 1/2"	1pç
	PVC Acessórios	
	Engate flexível plástico	
	1/2 - 30cm	1pç
	PVC soldável azul c/ bucha latão	
	Joelho de redução 90° soldável com bucha de latão	
	25 mm- 1/2"	1pç
F2	Aparelho	
	Torneira de Jardim	
	25 mm x 1/2"	1pç
	PVC soldável azul c/ bucha latão	
	Joelho de redução 90° soldável com bucha de latão	
	25 mm- 1/2"	1pç
F3	PVC rígido soldável	
	Tê 90 soldável	
	25 mm	1pç
F4	Aparelho	
	Torneira de lavatório	
	25 mm - 1/2"	1pç
	PVC Acessórios	
	Engate flexível plástico	
	1/2 - 30cm	1pç
	PVC soldável azul c/ bucha latão	
	Tê red.90 sold c/ bucha latão B central	
	25 mm -1/2"	1pç
F5	Metais	
	Registro de gaveta c/ canopla cromada	
	1"	1pç
	PVC rígido soldável	
	Adapt sold.curto c/bolsa-rosca p registro	
	32 mm - 1"	2pç
F6	PVC rígido soldável	
	Joelho 90° soldável	
	32 mm	1pç
F7	PVC rígido soldável	
	Bucha de redução sold. curta	
	32 mm - 25 mm	1pç
	Tê de redução 90 soldável	
	32 mm - 25 mm	1pç

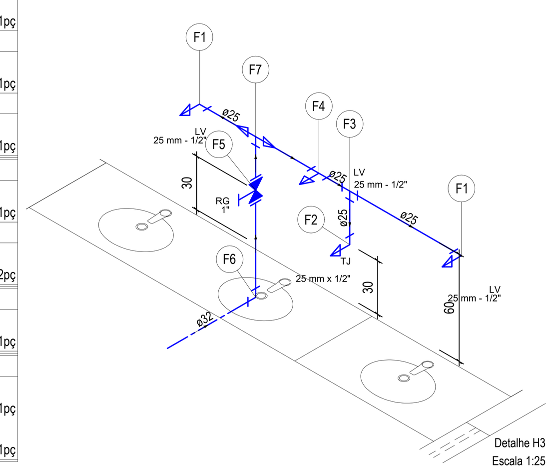

Detalhe H3
Escala 1:25

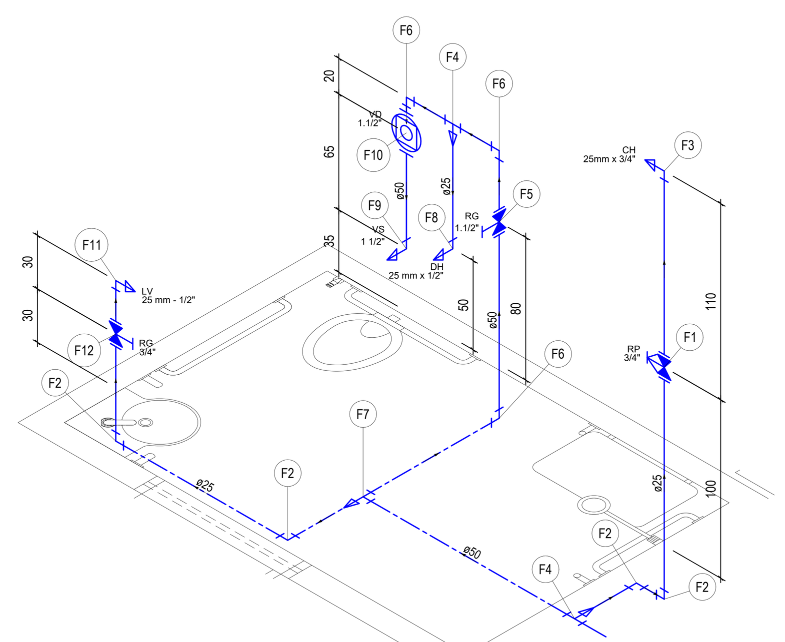

Detalhe H5
Escala 1:25

Aparelho	
Chuveiro	
25mm x 3/4"	1 pç
Ducha higiênica	
25mm x 1/2"	1 pç
Torneira de lavatório	
25 mm - 1/2"	1 pç
Vaso Sanitário p/ Válvula de Descarga de 1 1/2"	
40mm - 1 1/2"	1 pç
Metais	
Registro de gaveta c/ canopla cromada	
1.1/2"	1 pç
3/4"	1 pç
Válvula de descarga baixa pressão	
1.1/2"	1 pç
PVC Acessórios	
Bolsa de ligação p/ vaso sanitário	
1.1/2"	1 pç
Engate flexível plástico	
1/2 - 30cm	1 pç
Tubo de descarga VDE.	
38 mm	1 pç
Tubo de ligação latão cromado c/ canopla p/ vaso Sa.	
38 mm	1 pç
PVC rígido soldável	
Adapt sold.curto c/bolsa-rosca p registro	
25 mm - 3/4"	2 pç
50 mm - 1.1/2"	3 pç
Bucha de redução sold. longa	
50 mm - 25 mm	1 pç
Joelho 90° soldável	
25 mm	4 pç
50 mm	3 pç
Registro de pressão c/ canopla cromada	
3/4"	1 pç
Tubos	
25 mm	5.8 m
50 mm	6.41 m
Tê 90 soldável	
50 mm	1 pç
Tê de redução 90 soldável	
50 mm - 25 mm	2 pç
PVC soldável azul c/ bucha latão	
Joelho 90° soldável com bucha de latão	
25 mm - 3/4"	1 pç
Joelho de redução 90° soldável com bucha de latão	
25 mm- 1/2"	2 pç

- CH Chuveiro - 25mm x 3/4"
- DH Ducha Higiênica - 25 mm x 1/2"
- LV Lavatório com joelho de 90° - 25 mm - 1/2"
- RG Registro de gaveta c/canopla cromada c/PVC soldável - 1.1/2"
- RG Registro de gaveta c/canopla cromada c/PVC soldável - 3/4"
- RP Registro de pressão c/ canopla cromada - 3/4"
- VD Valvula de descarga c/PVC soldável - 1.1/2"
- VS Vaso Sanitário com válvula de descarga - 1 1/2"

- Registro de gaveta c/canopla cromada c/PVC soldável
- Registro de pressão c/ canopla cromada
- Valvula de descarga c/PVC soldável

F1	PVC rígido soldável	
	Registro de pressão c/ canopla cromada	
	3/4"	1pç
F2	PVC rígido soldável	
	Joelho 90° soldável	
	25 mm	1pç
F3	Aparelho	
	Chuveiro	
	25mm x 3/4"	1pç
	PVC soldável azul c/ bucha latão	
	Joelho 90° soldável com bucha de latão	
	25 mm - 3/4"	1pç
F4	PVC rígido soldável	
	Tê de redução 90 soldável	
	50 mm - 25 mm	1pç
F5	Metais	
	Registro de gaveta c/ canopla cromada	
	1.1/2"	1pç
	PVC rígido soldável	
	Adapt sold.curto c/bolsa-rosca p registro	
	50 mm - 1.1/2"	2pç
F6	PVC rígido soldável	
	Joelho 90° soldável	
	50 mm	1pç
F7	PVC rígido soldável	
	Bucha de redução sold. longa	
	50 mm - 25 mm	1pç
	Tê 90 soldável	
	50 mm	1pç
F8	Aparelho	
	Ducha higiênica	
	25mm x 1/2"	1pç
	PVC soldável azul c/ bucha latão	
	Joelho de redução 90° soldável com bucha de latão	
	25 mm- 1/2"	1pç
F9	Aparelho	
	Vaso Sanitário p/ Válvula de Descarga de 1 1/2"	
	40mm - 1 1/2"	1pç
F10	Metais	
	Válvula de descarga baixa pressão	
	1.1/2"	1pç
	PVC Acessórios	
	Bolsa de ligação p/ vaso sanitário	
	1.1/2"	1pç
	Tubo de descarga VDE.	
	38 mm	1pç
	Tubo de ligação latão cromado c/ canopla p/ vaso Sa.	
	38 mm	1pç
	PVC rígido soldável	
	Adapt sold.curto c/bolsa-rosca p registro	
	50 mm - 1.1/2"	1pç
F11	Aparelho	
	Torneira de lavatório	
	25 mm - 1/2"	1pç
	PVC Acessórios	
	Engate flexível plástico	
	1/2 - 30cm	1pç
	PVC soldável azul c/ bucha latão	
	Joelho de redução 90° soldável com bucha de latão	
	25 mm- 1/2"	1pç
F12	Metais	
	Registro de gaveta c/ canopla cromada	
	3/4"	1pç
	PVC rígido soldável	
	Adapt sold.curto c/bolsa-rosca p registro	
	25 mm - 3/4"	2pç

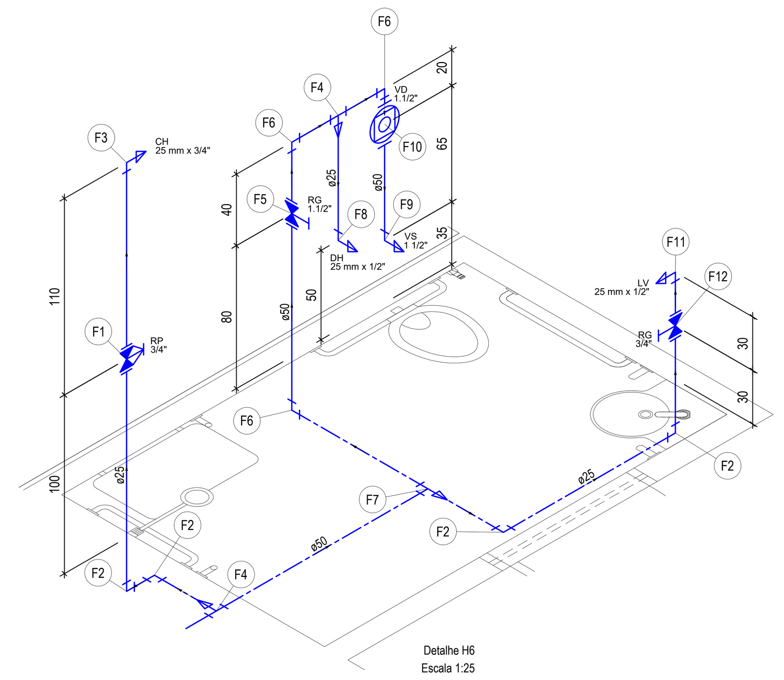

Detalhe H6
Escala 1:25

Aparelho	
Ducha higiênica	
25mm x 1/2"	3 pç
Vaso Sanitário p/ Válvula de Descarga de 1 1/2"	
40mm - 1 1/2"	1 pç
Metais	
Registro de gaveta c/ canopla cromada	
3/4"	1 pç
Registro de gaveta c/ canopla cromada	
1.1/2"	1 pç
Válvula de descarga baixa pressão	
1.1/2"	1 pç
PVC Acessórios	
Bolsa de ligação p/ vaso sanitário	
1.1/2"	1 pç
Tubo de descarga VDE.	
38 mm	1 pç
Tubo de ligação latão cromado c/ canopla p/ vaso Sa.	
38 mm	1 pç
PVC rígido soldável	
Adapt sold.curto c/bolsa-rosca p registro	
50 mm - 1.1/2"	3 pç
Bucha de redução sold. longa	
50 mm - 25 mm	1 pç
Joelho 90° soldável	
25 mm	4 pç
50 mm	3 pç
Registro de pressão c/ canopla cromada	
3/4"	1 pç
Tubos	
25 mm	5.79 m
50 mm	6.41 m
Tê 90 soldável	
50 mm	1 pç
Tê de redução 90 soldável	
50 mm - 25 mm	2 pç
PVC soldável azul c/ bucha latão	
Joelho de redução 90° soldável com bucha de latão	
25 mm- 1/2"	3 pç

- DH Ducha Higiênica - 25 mm x 1/2"
- RG Registro de gaveta c/canopla cromada c/PVC soldável - 1.1/2"
- RG Registro de gaveta c/canopla cromada c/PVC soldável - 3/4"
- RP Registro de pressão c/ canopla cromada - 3/4"
- VD Valvula de descarga c/PVC soldável - 1.1/2"
- VS Vaso Sanitário com válvula de descarga - 1 1/2"

- Registro de gaveta c/canopla cromada c/PVC soldável
- Registro de pressão c/ canopla cromada
- Valvula de descarga c/PVC soldável

F1	PVC rígido soldável	
	Registro de pressão c/ canopla cromada	
	3/4"	1pç
F2	PVC rígido soldável	
	Joelho 90° soldável	
	25 mm	1pç
F3	Aparelho	
	Chuveiro	
	25mm x 3/4"	1pç
	PVC soldável azul c/ bucha latão	
	Joelho 90° soldável com bucha de latão	
	25 mm - 3/4"	1pç
F4	PVC rígido soldável	
	Tê de redução 90 soldável	
	50 mm - 25 mm	1pç
F5	Metais	
	Registro de gaveta c/ canopla cromada	
	1.1/2"	1pç
	PVC rígido soldável	
	Adapt sold.curto c/bolsa-rosca p registro	
	50 mm - 1.1/2"	2pç
F6	PVC rígido soldável	
	Joelho 90° soldável	
	50 mm	1pç
F7	PVC rígido soldável	
	Bucha de redução sold. longa	
	50 mm - 25 mm	1pç
	Tê 90 soldável	
	50 mm	1pç
F8	Aparelho	
	Ducha higiênica	
	25mm x 1/2"	1pç
	PVC soldável azul c/ bucha latão	
	Joelho de redução 90° soldável com bucha de latão	
	25 mm- 1/2"	1pç
F9	Aparelho	
	Vaso Sanitário p/ Válvula de Descarga de 1 1/2"	
	40mm - 1 1/2"	1pç
F10	Metais	
	Válvula de descarga baixa pressão	
	1.1/2"	1pç
	PVC Acessórios	
	Bolsa de ligação p/ vaso sanitário	
	1.1/2"	1pç
	Tubo de descarga VDE.	
	38 mm	1pç
	Tubo de ligação latão cromado c/ canopla p/ vaso Sa.	
	38 mm	1pç
	PVC rígido soldável	
	Adapt sold.curto c/bolsa-rosca p registro	
	50 mm - 1.1/2"	1pç
F11	Aparelho	
	Torneira de lavatório	
	25 mm - 1/2"	1pç
	PVC Acessórios	
	Engate flexível plástico	
	1/2 - 30cm	1pç
	PVC soldável azul c/ bucha latão	
	Joelho de redução 90° soldável com bucha de latão	
	25 mm- 1/2"	1pç
F12	Metais	
	Registro de gaveta c/ canopla cromada	
	3/4"	1pç
	PVC rígido soldável	
	Adapt sold.curto c/bolsa-rosca p registro	
	25 mm - 3/4"	2pç

ESTADO DE GOIÁS
SECRETARIA DE ESTADO DA EDUCAÇÃO
SUPERINTENDÊNCIA DE INFRAESTRUTURA
GERÊNCIA DE PROJETOS E INFRAESTRUTURA

GERÊNCIA DE PROJETOS E INFRAESTRUTURA
APROVADO ___/___/___
TÉCNICO RESPONSÁVEL PELA APROVAÇÃO

BLOCO PADRÃO SEDUC

BLOCO 06 SALAS DE AULA C/ SANITÁRIOS - 02 PAVIMENTOS - REV 2023

ENDEREÇO
DIVERSOS

ÁREA DO TERRENO	ÁREA PERMEAB.	ÁREA EXISTENTE	ÁREA A DEMOLIR	ÁREA A CONSTRUIR	ÁREA TOTAL CONSTRUÇÃO
———	———	———	———	———	552,20M2

AUTOR: ARQ. THALES GONDIM ZORZETTI AIRES - CAU: A48660-4
RT DA OBRA: Sabrina Silva Vieira Valente — Gerente de Projetos e Infraestrutura — Arquiteta e Urbanista - CAU A131590-0 — Decreto 11/07/23 D.O. nº 24.078
PROPRIETÁRIO: SECRETARIA DE ESTADO DA EDUCAÇÃO CNPJ: 01.409.705.0001-20
PREPOSTO: SABRINA SILVA VIEIRA VALENTE CPF: 041.530.091-64

HIDROSSANITÁRIO
TIPO DE PROJETO

PLANTAS
DETALHES
LEGENDAS
ASSUNTO:

DATA:	ESCALA:	REVISÃO:	Nº RRT/ART:
NOVEMBRO/2021	INDICADA	00	114.571.11

REV.	DATA	DESCRIÇÃO	VISTO

FOLHA: 2/4